高速叶片马达＊＊ M 系列

High speed vane motors

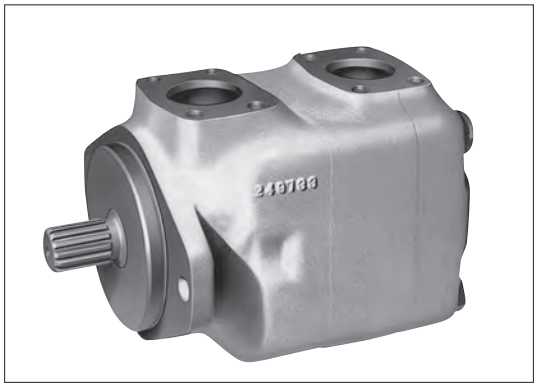

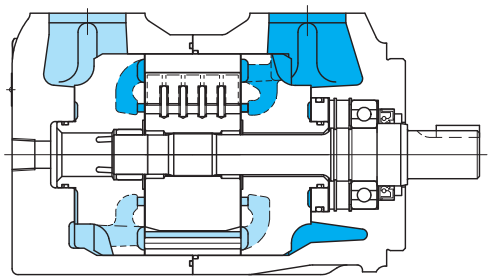

●由于可以在从低速到高速广泛的转速范围内使用，所以，被广泛用于以车辆用为代表的各种领域。
●由于旋转部采用了插装方式，因此，仅需拆下壳盖即可对主要旋转部分进行更换。

液压图形符号

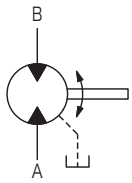

型号

25M65A(2)-1C20-JA-J

1　2　3　4　5　6　7

1　叶片马达
　25M 系列
　35M 系列
　45M 系列

2　容量记号
　25M：42，55，65
　35M：80，95，115
　45M：130，155，185

3　配管方式
　A：SAE　4 螺栓法兰

4　液压马达安装方式
　无记号：法兰安装型
　2：脚架安装型

5　轴端形状
　1：方键平行轴
　11：渐开线花键轴

6　B 端口位置（从壳盖侧看）
　A：A 端口（轴侧）的相反侧
　B：由 A 端口（轴侧）逆时针旋转 90°
　C：与 A 端口（轴侧）在同一线上
　D：由 A 端口（轴侧）顺时针旋转 90°

7　设计编号

规格

型号		排量 cm^3/rev	额定最高压力 MPa	额定扭矩 N·m	额定最高转速 min^{-1}	最低转速 min^{-1}	质量 kg 法兰安装型	质量 kg 脚架安装型
25M	42	44. 0	15. 7	103	2600	100	18	24
	55	57. 7		135				
	65	68. 7		162				
35M	80	83. 6		196			29	35
	95	100		236				
	115	122		287				
45M	130	138		317			38. 5	44. 5
	155	163		395				
	185	193		453				

最高转速与最高使用压力

型号	最高转速 min^{-1}	最高使用压力 MPa
25M 35M 45M	3600	3. 5
	3300	7
	2800	14
	2600	15. 7

使用时的注意事项

●旋转方向

可以正反两个方向旋转。如果将 A 端口作为流入口，则从轴侧看时为右旋转，如果将 B 端口作为流入口，则为左旋转。

●轴端形状

如果有冲击负载，请使用花键轴（轴端形状为 11 型）。

●泄油配管

请直接将泄油配管连接到油箱。泄油油路的允许背压为 0.07 MPa。

（最大允许浪涌冲击压力为 0.18 MPa。）

●如果有下列情况时，请与本公司联系：

○在转速为 100min^{-1} 以下使用时

○作为制动（泵）使用时

○间接驱动时

●其他，请参照叶片马达使用时的注意事项（N0-1 页）。

配管用法兰盘（符合 [SAE J518c] 标准压力）

液压马达型号	公称	法兰盘型号	
25M	1-1/4	螺纹型	FL1-10-10P-10-JA-S4-J
		焊接型	FL1-10-10W-10-JA
35M	1-1/2	螺纹型	FL1-12-12P-10-JA-S4-J
		焊接型	FL1-12-12W-10-JA
45M	2	螺纹型	FL1-16-16P-10-JA-S4-J
		焊接型	FL1-16-16W-10-JA

●附带内六角螺栓、弹簧垫圈、O 型圈。

●法兰盘请另行订购。

●关于外形尺寸的详细说明请参照 R7-1 页。

外形尺寸

25M法兰安装型

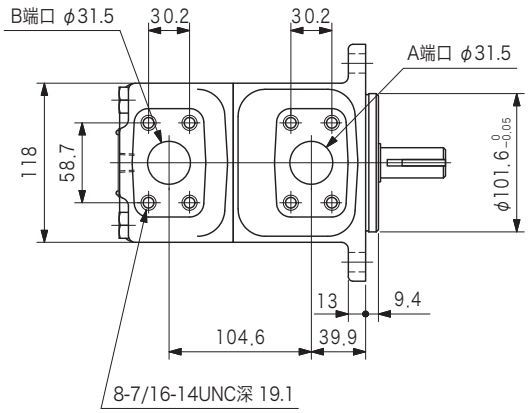

25M脚架安装型

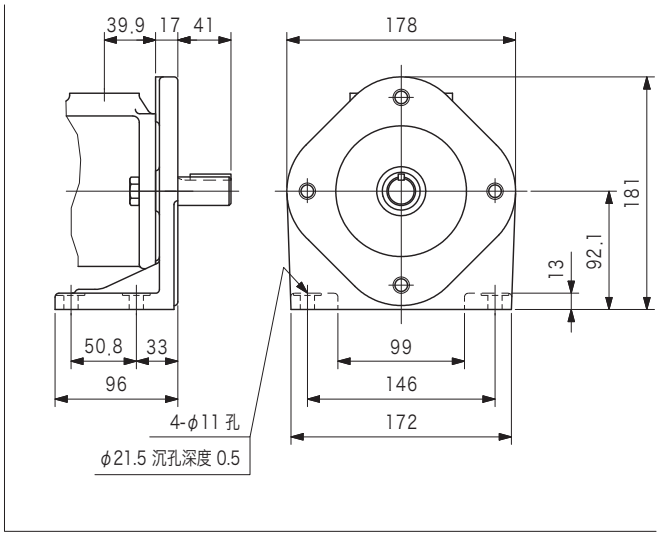

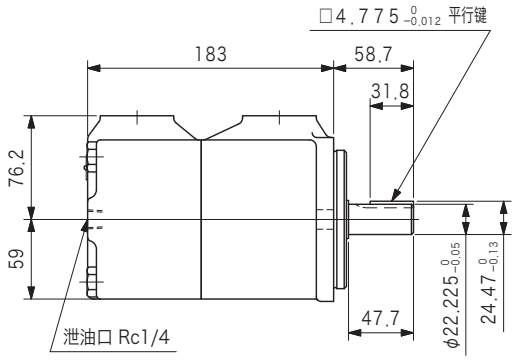
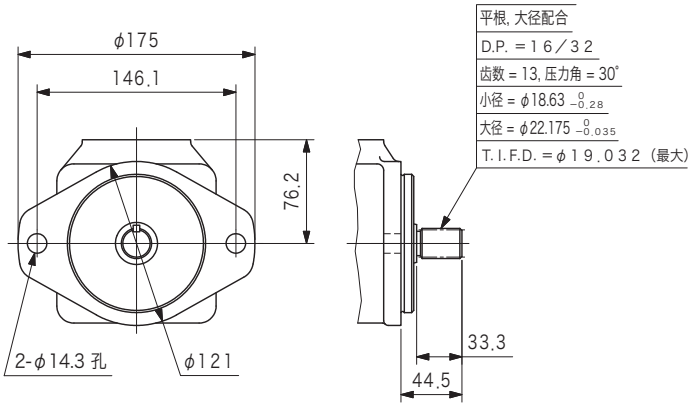
11型花键轴轴端形状