无冲击电磁换向阀 DG4VS-5

Shockless solenoid operated directional control valve

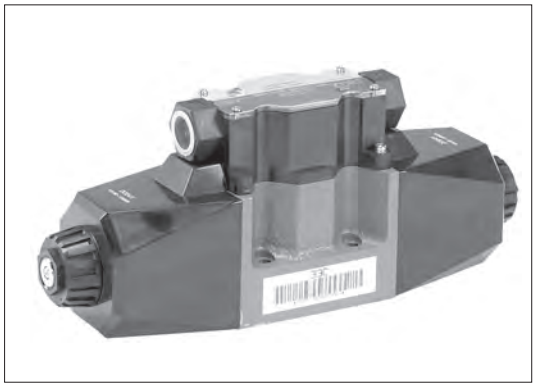

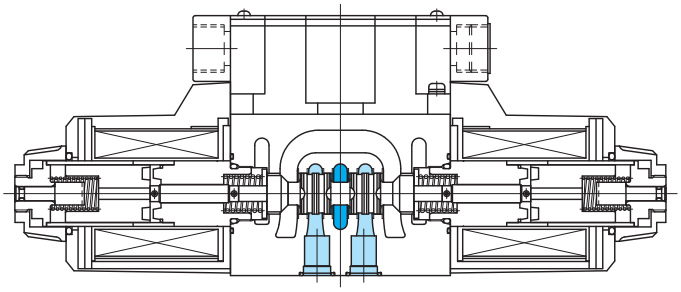

●该阀是可减轻（与 DG4V-5 相比）切换时冲击的电磁换向阀。

型号

(F3)-DG4VS-5-2A(L)-M-P7L-H-7-40-(P10)

1　2　3　4　5　6　7　8　9　10　11　12

1　适用液压油
无记号：石油类液压油、水・乙二醇类液压油
F3：磷酸酯类液压油

2　无冲击电磁换向阀（板式安装型）
湿式电磁铁芯型

3　安装面尺寸
5：ISO 4401-AC-05-4-A

4　阀芯型号
参考 E11-2、E11-3 页

5　弹簧置位方式
A：弹簧偏置 A 型（2 位、单电磁铁）
B：弹簧偏置 B 型（2 位、单电磁铁）
C：弹簧对中型（3 位、双电磁铁）
N：无弹簧定位型（2 位、双电磁铁）

6　电磁铁安装方向（适用于弹簧置位方式 A，B）
无记号：标准（励磁时 P → B，A → T）
L：电磁铁的安装方向与标准相反
（励磁时 P → A，B → T）

7　电气布线方式
P：电磁铁插件方式接线盒、G1/2
U：DIN43650 连接器、Pg.11
KU：引线方式（标准引线长度为 350 mm，仅适用于 DC12V、24V）

8　电气附件
无记号：无电气附件（适用于电气布线方式 KU）
无连接器（适用于电气布线方式 U）
1：无电气附件，带连接器（适用于电气布线方式 U）
4：带电涌抑制器（适用于电气布线方式 KU，电磁铁消磁时间长）
7L：带指示灯以及电涌抑制器
9L：带 ADC 电磁铁用整流器（电磁铁消磁时间短）以及指示灯、电涌抑制器（适用于电气布线方式 P）
12L：带 ADC 电磁铁用整流器（电磁铁消磁时间长）以及指示灯、电涌抑制器（适用于电气布线方式 U）

可选择的电气附件一览表

电气布线方式	电磁铁电源	电气附件					
		无记号	1	2	7L	9L	12L
P	直流	×	×	×	○	×	×
	交流直流转换	×	×	×	×	○	×
U	直流	○	○	×	○	×	×
	交流直流转换	×	×	×	×	×	○
KU	直流	○	×	○	×	×	×

○：可选择的电气附件
×：不能选择的电气附件

9　电磁铁电源电压
参考 E11-3 页

10　T 端口允许背压
7：20.6 MPa

11　设计编号

12　端口阻尼器（选配）
无记号：无端口阻尼器（标准）
带阻尼器的示例
＜例 1 ＞ P10（P 端口上带有直径为 1.0 mm 的阻尼器）
└─阻尼器直径
端口名（适用于 A，B，P，T 各端口）
＜例 2 ＞ B12（B 端口上带有直径为 1.2 mm 的阻尼器）
＜例 3 ＞ 最多可以 2 个端口进行组合
按照 PTAB 的顺序组合
P10T12，P10B10

注）
・T 端口阻尼器适用于 A 端口侧的 T 端口。
・在 T 端口使用阻尼器时，浪涌冲击压力不要超过允许背压。
・使用端口阻尼器时，请将回路压力设定为 21MPa 以下。
・与叠加阀组合时，如果需要使用端口阻尼器，请与本公司联系。